Chave Comando de Grupo 2 x 63 com Disjuntor

MODELO: LEIP4050

A Chave Comando de Grupo LEIP4050 é utilizada para o acionamento de cargas em redes de iluminação, principalmente LED, acionada por um relé fotelétrico ou relé fotimer padrão NEMA 3 pinos, pode ser usada em iluminação de vias públicas, jardins, clubes, condomínios, praças, quadras esportivas, estacionamentos e painéis luminosos. A chave possui contatos do tipo NA (Normalmente Aberto) e deve ser utilizada com relé fotelétrico ou fotimer que ligue à noite.

Produto desenvolvido para cargas do tipo AC5a, AC5b e lâmpadas led. O relé fotelétrico ou o relé fotimer não fazem parte do produto Chave Comando de Grupo.

Produto

Características técnicas

- Chave comando de grupo desenvolvida especialmente para drivers de LED;
- Tensão: 220V~ 50/60Hz;
- Materiais: base de resina poliamida (PA6.0) reforçado com fibra de vidro e corpo de alumínio;
- Posições: base com giro de 360° que permite o posicionamento ideal da chave para o sul;
- Suporte de fixação: aço carbono galvanizado a fogo;
- Acionamento: magnético através de contactora;
- Contatos de carga: NA (Normalmente Aberto);
- Número de polos: 2 (dois);
- Proteção: por disjuntor termomagnético com alça de rearme externa;
- Tomada para relé: base 3 pinos NEMA, padrão NBR5123;
- Garantia: 1 ano;
- Corrente máxima de comando:

AC1	AC3	AC5a-AC5b	Driver LED AC
63A	55A	40A	40A

AC1= Lâmpadas incandescentes e cargas resistivas;

AC3= Cargas indutivas sem correção de fator de potência

AC5A/AC5B= Carga indutiva com fator de potência corrigido por capacitor e lâmpadas de descarga (Ex: Lâmpadas Vapor de Sódio;

Vapor Metálico, Vapor Mercúrio Alta e Baixa Pressão);

Driver de LED= 220V AC de alto fator de potência (>0,92);

REV. 1

exatron

Esquema de ligação elétrica

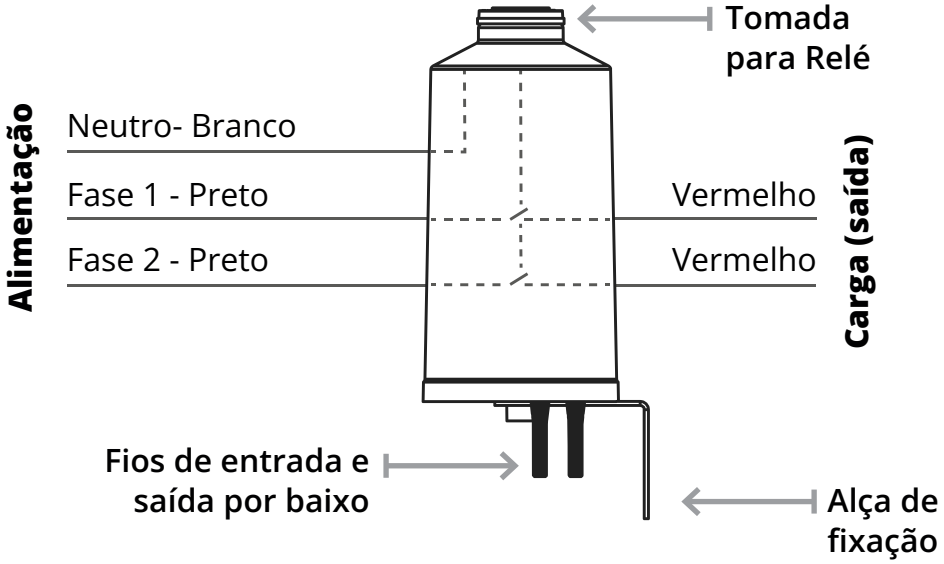

Dimensões

Medidas em milímetros

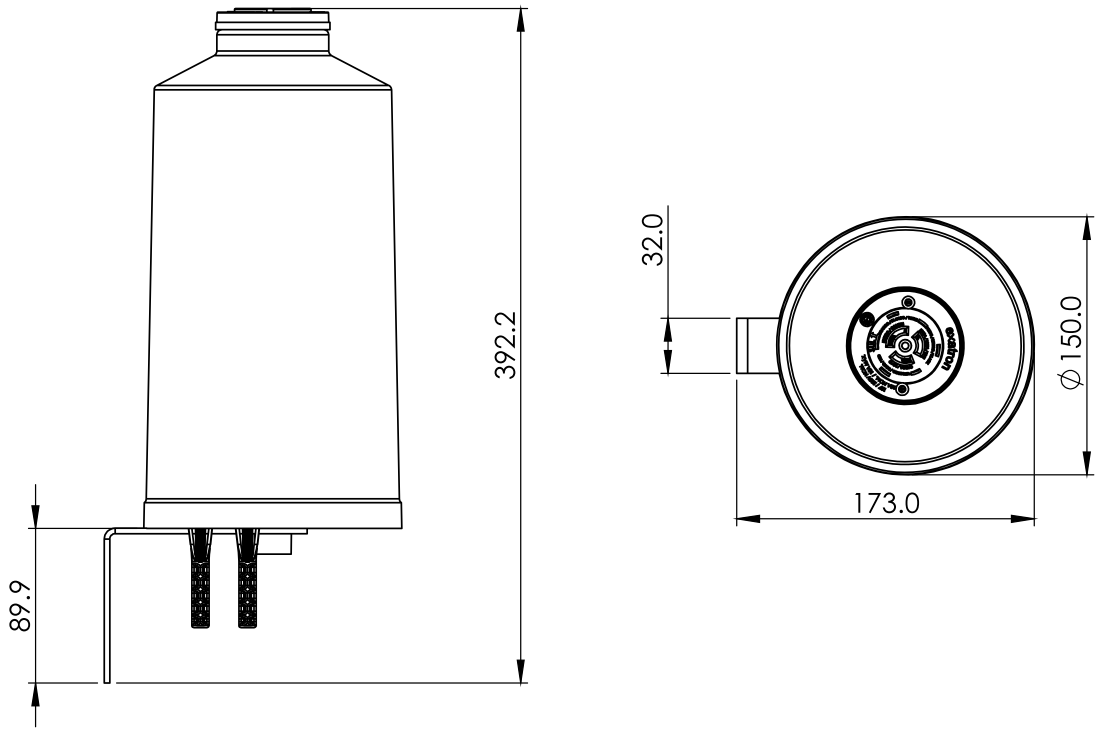

Instalação

A instalação sempre deve ser feita por profissional capacitado. Atenção: para a sua segurança, desligue a chave geral no momento da instalação do produto.

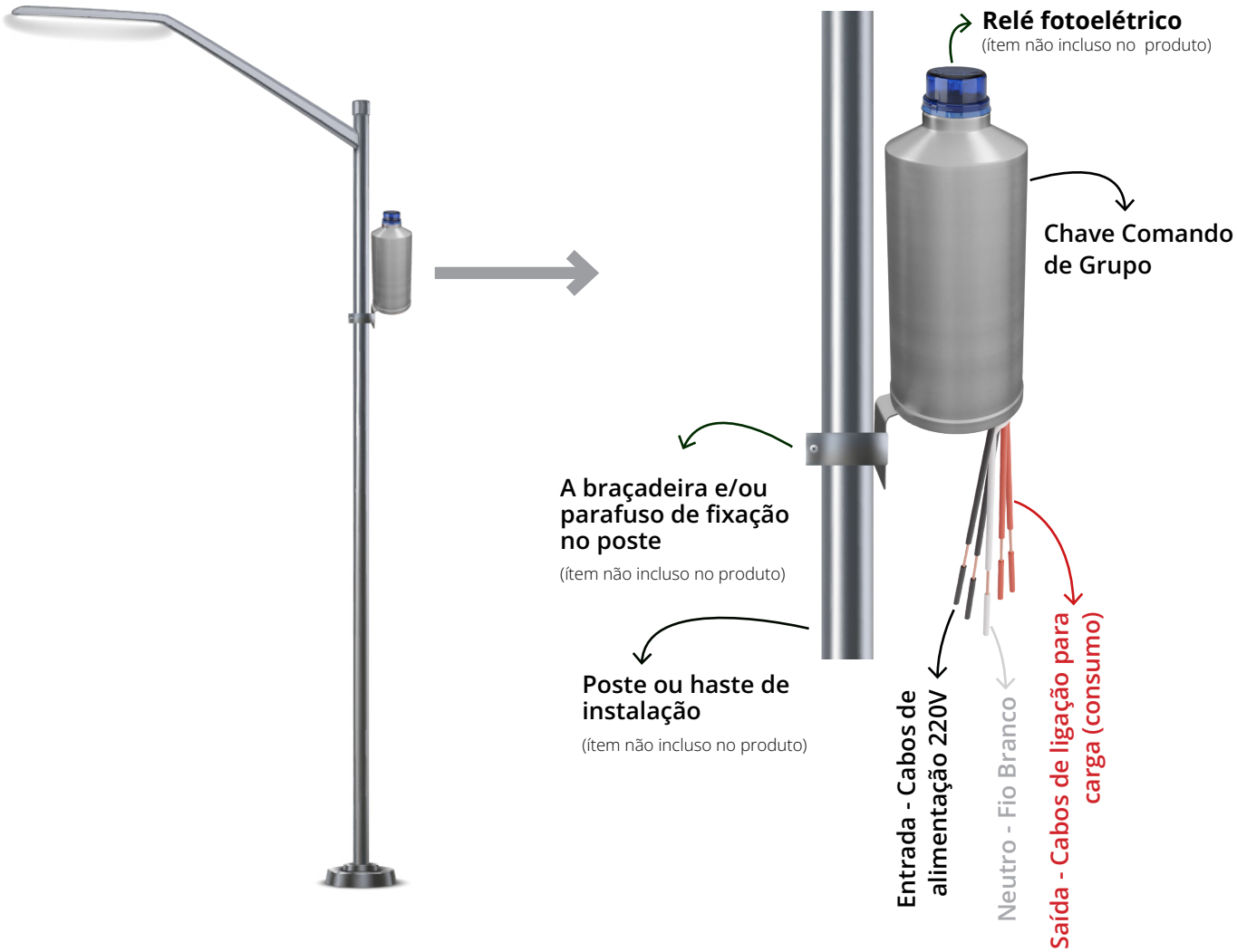

Fale conosco

Fone: 51 3357 5000 | Fax: 51 3357 5032
e-mail: contato@exatron.com.br
www.exatron.com.br
Exatron Indústria LTDA.
Rua Eng. Homero Carlos Simon, 1089 - Guajuviras | Canoas - RS