SMART WI-FI INTERFACE DE REDE *MODELO: LSIF5004*

A Smart Wi-Fi Interface de Rede e Controle Remoto IR da Exatron permite ao usuário acessar, monitorar e controlar a sua rede MyHouse pela internet (remotamente). A interface também possui função copiador de controle remoto IR, sendo possível copiar os códigos de transmissão de controles remotos e assim controlar televisores, condicionadores de ar, home theater, entre outros dispositivos que utilizam esta tecnologia, (alguns equipamentos podem não contemplar todas as funções por IR, quando se utiliza esse dispositivo).

Produto

Características Técnicas

- Tensão de alimentação: 100 – 240 V~ 50/60 Hz 2,5W;
- Cobertura: 360° com alcance de até 12m instalado na altura de 2,4m em uma temperatura ambiente de @ 25ºC;
- Tecnologia inteligente que permite o controle de dispositivos comandados por IR utilizando rede sem fio para automação residencial;
- Permite a conexão com rede Wi-Fi local, possibilitando controle e monitoramento da rede de automação Smart da Exatron de forma remota;
- LEDs indicadores de funcionamento: LED azul, status da comunicação com a rede de automação; LED verde, status para copiar e transmitir IR;
- Utilizar em ambientes internos com temperatura entre -5°C a 40°C;
- Excelente imunidade contra interferências irradiadas e conduzidas provocadas por reator eletrônico, lâmpada LED, celular, rádio comunicador e instalações de outros sensores em paralelo;
- Não é necessário contato direto do usuário para configuração do equipamento proporcionando maior segurança e comodidade;
- Instalação à dois fios.

Esquema de ligação

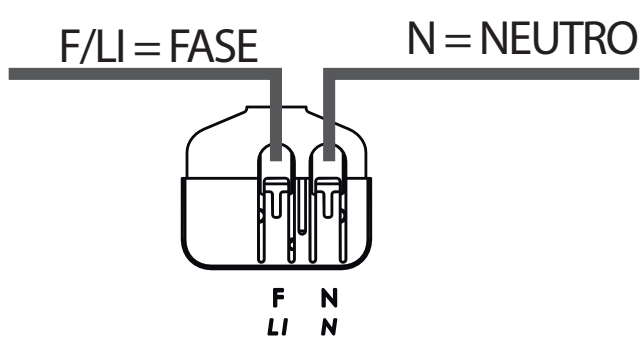

REV. 0

exatron

Dimensões mecânicas:

Medidas em milímetros

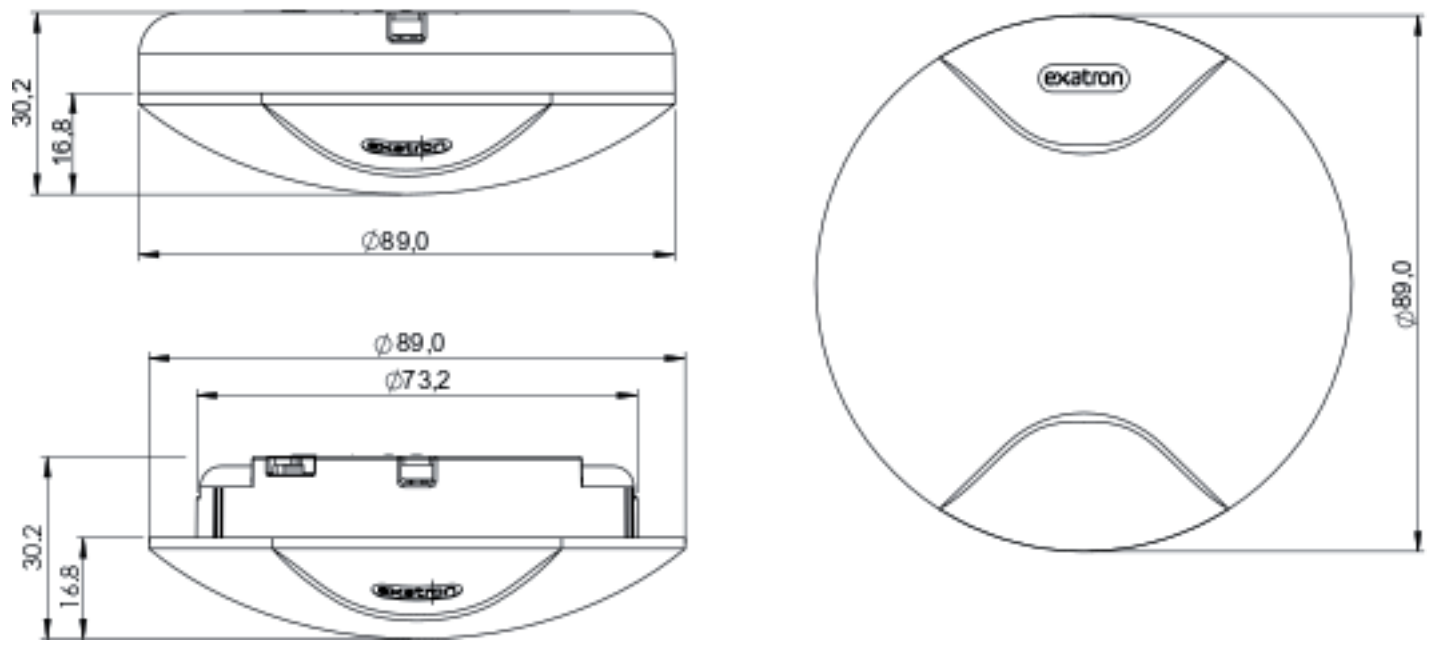

Embutir

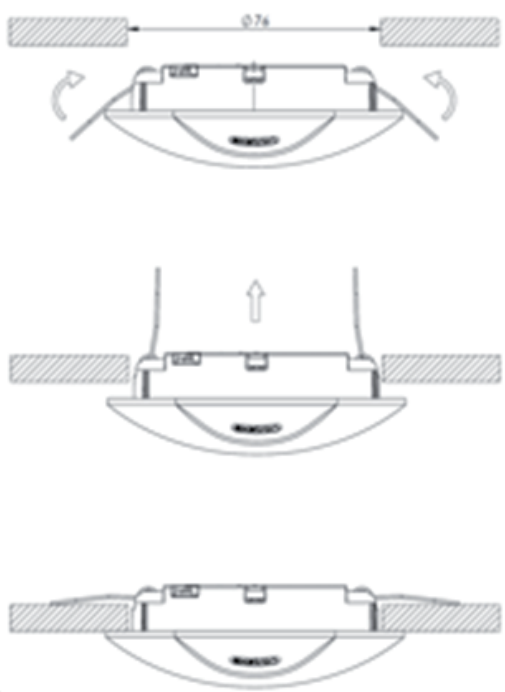

Encaixe as molas na posição indicada. A furação do forro deve ser de 76mm

Colocar o LSIF5004 com as molas posicionadas conforme figura.

Encaixe o LSIF5004 até ficar rente ao forro e fixo.

Sobrepor

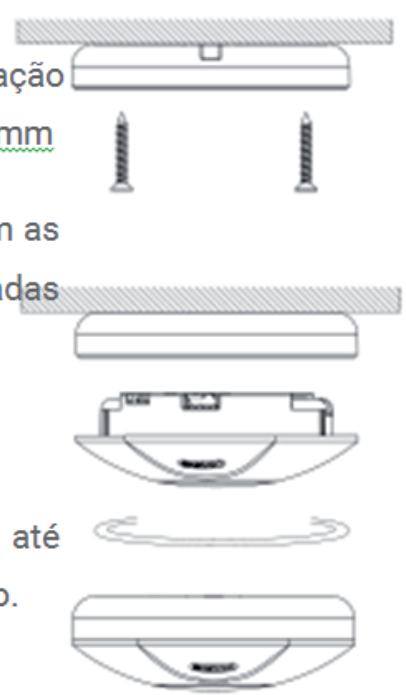

A moldura de sobrepor possui saída para fios e membrana destacável para instalação.

Recomenda-se o uso de alicate para destacar a membrana

Encaixe o LSIFS5004 à moldura fixada, encaixe e gire até travá-lo

Pronto!

Informações de Certificação

ANATEL

Agência Nacional de Telecomunicações

07518-18-09751

Fale conosco

Fone: 51 3357 5000
Fax: 51 3357 5032
e-mail: contato@exatron.com.br
www.exatron.com.br
Exatron Indústria Eletrônica LTDA.
Rua Eng. Homero Carlos Simon,
1089 - B. Guajuviras | Canoas - RS